

MINI A

Código artículo	86.D104.5333.02
Tipo de producto	Indoor
Categoría	Downlights
Familia	MINI
Subfamilia	MINI A
Pictograms	CRI 90 · CE · Driver INCL. · On Off · DALI · IP 20

Dimensions	
Product dimensions (mm)	ø50*H153mm

Producto	
Potencia real (W)	10
Flujo luminoso real (lm)	840
Eficacia luminosa (lm/W)	84
Ángulo de apertura	36
Tiempo de vida	50000 h L80B10
IP	20
Equipo	DALI
Temperatura de color (K)	3000
Consistencia de color (SDCM)	SDCM3
CRI	90

Esquema

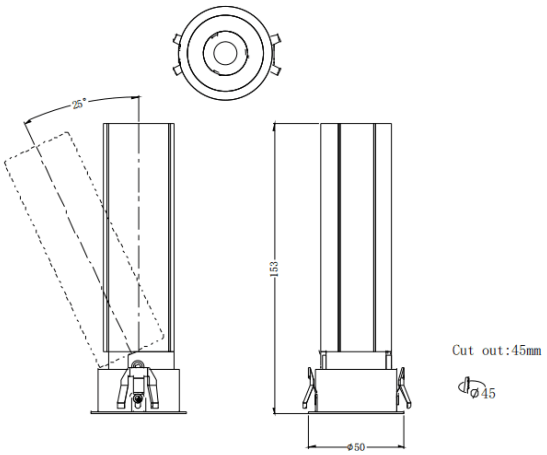

Curva fotométrica

